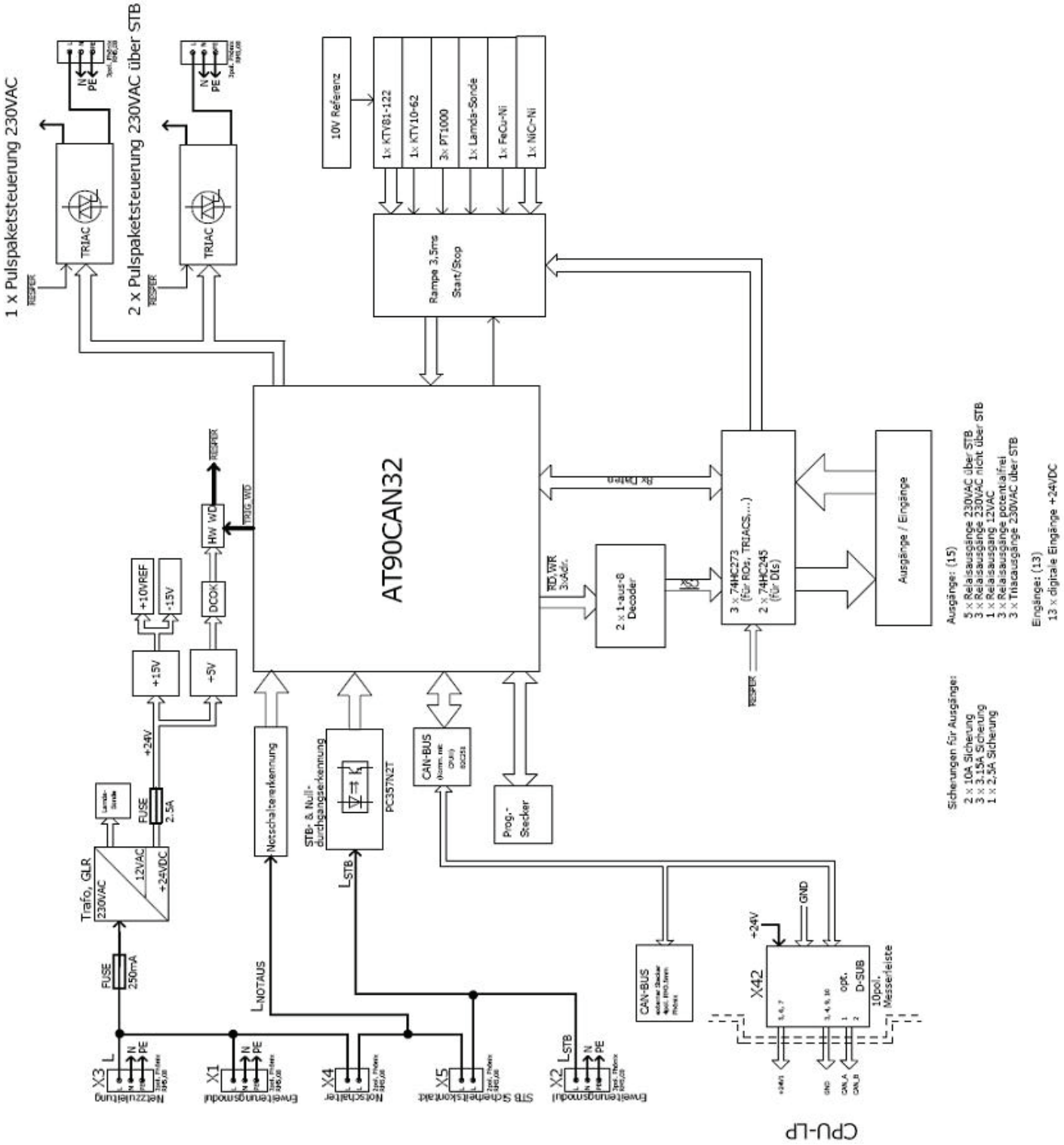Blockschaltbild